CHIRURGICKÉ NÁSTROJE

batist®
MEDICAL

STERILNÍ JEDNORÁZOVÉ CHIRURGICKÉ NÁSTROJE

Sterilní jednorázové kovové chirurgické nástroje jsou určeny pro použití ve všech typech zařízení: operační sály, chirurgická oddělení, ambulance a všude tam kde jsou potřeba.

Výhody použití jednorázových sterilních nástrojů z chirurgické oceli:

Efektivita & Praktičnost

Pro vaši potřebu:
Jednotlivě balené nebo jako součást zákrokových setů

Cenově efektivní:
Žádné skryté poplatky vztahující k přepracování (předčištění, čištění, balení, sterilizace, skladové hospodářství, atd.), nebo servis.

Praktičnost:
Unikátní systém vnitřních boxů poskytuje příležitost pro efektivní uspořádání a čisté skladováni ve zdravotnickém zařízení. Každý vnitřníkarton obsahuje maximálně 20 nástrojů.

Všechny nástroje jsou sterilizovány a mají 3 letou životnost

Bezpečnost & Spolehlivost

Zbrusu nové a jednorázové:
Každý nástroj na sobě nese červenou CE-značku a značku výrobku na jedno použití. Navíc rukojeť každého nástroje má červené identifikační značení.

Vždy sterilní:
Všechna ostří jsou chráněna měkkým "snadno odstranitelným" hrotem nebo papírovou obálkou.
Nástroje jsou zabaleny v pratických "průhledných" obalech, které umožnují uživateli prezentovat je asepticky.

Odpovídající normy:
Vyrobeno v souladu s normou EN ISO 9001 a EN ISO 13485 a splňuje požadavky EN ISO 7153-1:2001

Společenská odpovědnost
Jednorázové kovové sterilní chirurgické nástroje jsou vyráběny v Asii pečlivě vybranými dodavateli.
Pravidelně kontrolujeme a monitorujeme podmínky výroby, abychom se ujistili o dodržování našeho Etického kodexu a zajistili, že požadavky všech hlavních sociálních a enviromentálních konvencí jsou splněny.
Kontrola jakosti, balení a sterilizace všech jednorázových chirurgických nástrojů probíhá v Evropské Unii.

- Lepší Péče - - Nákladově efektivní - - Méně času -

batist® MEDICAL

REF 1230111471

SET **471**
BALENÍ: 1/20/16
Nůžky převazové 13 cm
rovné ostro/tupé sterilní

REF 1230111473

SET **473**
BALENÍ: 1/20/16
Nůžky převazové 15 cm
rovné ostro/tupé sterilní

REF 1230111472

SET **472**
BALENÍ: 1/20/16
Nůžky Iris 11 cm
rovné ostré sterilní

REF 1230111474

SET **474**
BALENÍ: 1/10/16
Nůžky Mayo 19 cm
rovné tupé sterilní

REF 1230111475

SET **475**
BALENÍ: 1/20/16
Nůžky Mayo 14 cm
zahnuté tupé sterilní

REF 1230111476

SET **476**
BALENÍ: 1/20/16
Nůžky Metzenbaum
14 cm zahnuté tupé
sterilní

REF 1230111391

SET **391**
BALENÍ: 1/20/16
Nůžky Iris 11 cm
zahnuté ostré
sterilní

REF 1230111406

SET **406**
BALENÍ: 1/20/16
Nůžky Mayo 14 cm
rovné tupé sterilní

REF 1230111452

SET **452**
BALENÍ: 1/20/16
Nůžky König 15 cm
rovné ostro/tupé sterilní

batist® MEDICAL

REF 1230111477

SET **477**
BALENÍ: 1/20/16
Pinzeta chirurgická
Treves 12,5 cm sterilní

REF 1230111478

SET **478**
BALENÍ: 1/20/16
Pinzeta DeBakey
15 cm sterilní

REF 1230111398

SET **398**
BALENÍ: 1/20/16
Pinzeta chirurgická
Adson 12 cm sterilní

REF 1230111395

SET **395**
BALENÍ: 1/20/16
Pinzeta anatomická
Adson 12 cm sterilní

REF 1230111420

SET **420**
BALENÍ: 1/20/16
Pinzeta anatomická
Thumb 15 cm sterilní

batist® MEDICAL

REF 1230111467

SET **467**
BALENÍ: 1/20/16
Pean rovný
14 cm sterilní

REF 1230111468

SET **468**
BALENÍ: 1/20/16
Pean zahnutý
12,5 cm sterilní

REF 1230111469

SET **469**
BALENÍ: 1/20/16
Pean Rochester rovný
16 cm sterilní

REF 1230111470

SET **470**
BALENÍ: 1/20/16
Pean Halstead-Mosquito
zahnutý 13 cm
sterilní

REF 1230111463

SET **463**
BALENÍ: 1/20/16
Svorka Crile Rankin
16 cm rovná
sterilní

REF 1230111464

SET **464**
BALENÍ: 1/20/16
Svorka Kocher
16 cm rovná
sterilní

REF 1230111491

SET **491**
BALENÍ: 1/20/8
Kleště na tampony
Collin 25 cm sterilní

REF 1230111461

SET **461**
BALENÍ: 1/10/16
Kleště na tampony
Rampley 18 cm sterilní

REF 1230111396

SET **396**
BALENÍ: 1/20/16
Kleště Halstead-Mosquito
13 cm sterilní

REF 1230111397

SET **397**
BALENÍ: 1/20/16
Jehelec Mayo-Hegar
14 cm sterilní

REF 1230111465

SET **465**
BALENÍ: 1/10/16
Jehelec Mayo-Hegar
18 cm sterilní

REF 1230111466

SET **466**
BALENÍ: 1/20/16
Jehelec Mayo-Hegar
15 cm sterilní

batist MEDICAL

KYRETY

REF 1230111453

SET **453**
BALENÍ: 1/10/16
Kyreta 3 mm sterilní

REF 1230111454

SET **454**
BALENÍ: 1/10/16
Kyreta 5 mm sterilní

REF 1230111455

SET **455**
BALENÍ: 1/10/16
Kyreta 7 mm sterilní

RUKOJEŤ SKALPELU

REF 1230111462

SET **462**
BALENÍ: 1/20/16

Rukojeť skalpelu
č. 4 sterilní,
určená pro čepele
vel. 20, 21 a 22

REF 1230111506

SET **506**
BALENÍ: 1/20/16

Rukojeť skalpelu
č. 3 sterilní,
určená pro čepele
vel. 10, 11 a 15

PŘÍSLUŠENSTVÍ

KRYTKA NA OSTŘÍ

OBÁLKA NA NÁSTROJE

na jeden nástroj, rozměr 15 x 5,1 cm

na více nástrojů, rozměr 13 x 8 cm

batist® MEDICAL

SKALPELY

REF 1321500505
BALENÍ: 1/100
Skalpel jednorázový
Velikost 11

REF 1321500506
BALENÍ: 1/10/25
Skalpel jednorázový
Velikost 10

REF 1321500507
BALENÍ: 1/10/10
Skalpel jednorázový
Velikost 15

SKALPELOVÉ ČEPELKY

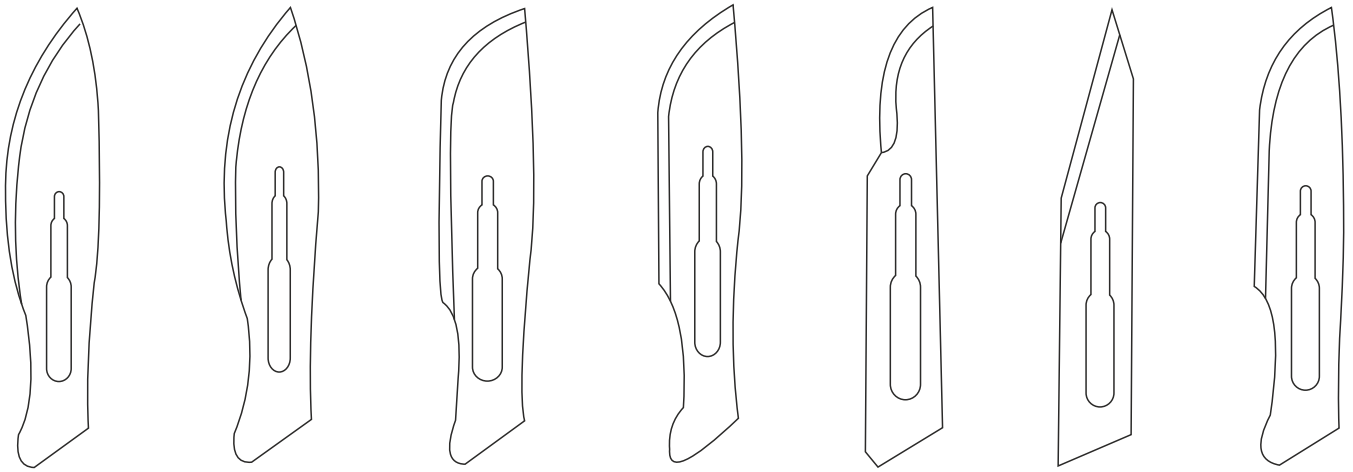

Poskytujeme různé druhy čepelek.
Pro více informací nás kontaktujte.

batist® MEDICAL

ZÁKROKOVÉ SETY OBSAHUJÍCÍ CHIRURGICKÉ NÁSTROJE

1230111226 SET NA ŠITÍ

OBSAH SETU:
1. Tampony stáčené z gázy 20/19 cm - 10 ks
2. Kompresy z gázy 7,5 x 7,5 cm - 5 ks
3. Pinzeta plastová zelená - 1 ks
4. Nůžky Iris ostré 11 cm (1230111472) - 1 ks
5. Rouška 50 x 60 cm s otvorem 6 x 8 cm - 1 ks
6. Miska tříkomorová - 1 ks

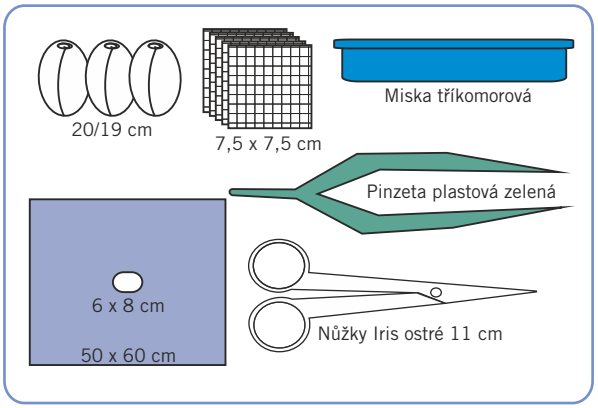

1230111328 SET NA ŠITÍ

OBSAH SETU:
1. Tampony stáčené z gázy 20/19 cm - 6 ks
2. Rukavice vyšetřovací nepudrované, vel. M - 2 ks
3. Pinzeta chirurgická Treves 12,5 cm (1230111477) - 1 ks
4. Nůžky Iris 11 cm zahnuté ostré (1230111391) - 1 ks

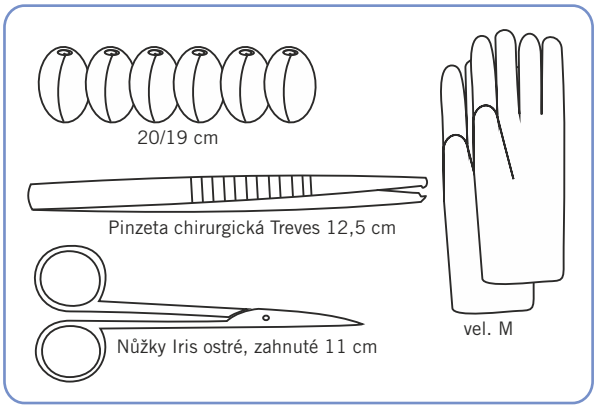

1230111352 SET NA ŠITÍ

OBSAH SETU:
1. Rouška Hospidrape 45 x 75 cm - 1 ks
2. Miska 27 x 13,5 x 2,5 cm - 1 ks
3. Pinzeta DeBakey 15 cm (1230111478) - 1 ks
4. Jehelec Mayo Hegar 14 cm (1230111397) - 1 ks
5. Nůžky Iris 11 cm zahnuté ostré (1230111391) - 1 ks
6. Kompresy z netkaného textilu 7,5 x 7,5 cm - 5 ks
7. Krytí ostří nástrojů - 2 ks

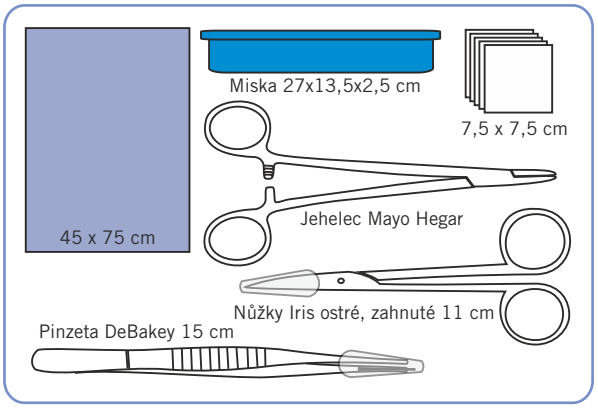

1230111356 SET NA ŠITÍ

OBSAH SETU:
1. Rouška Hospidrape 45 x 75 cm - 1 ks
2. Rouška 50 x 60 cm se samolepícím otvorem 6 x 8 cm - 1 ks
3. Miska 27 x 13,5 x 2,5 cm - 1 ks
4. Pinzeta anatomická Adson 12 cm (1230111395) - 1 ks
5. Jehelec Mayo Hegar 14 cm (1230111397) - 1 ks
6. Nůžky Iris 11 cm zahnuté ostré (1230111391) - 1 ks
7. Kompresy z netkaného textilu 7,5 x 7,5 cm - 5 ks
8. Krytí ostří nástrojů - 2 ks

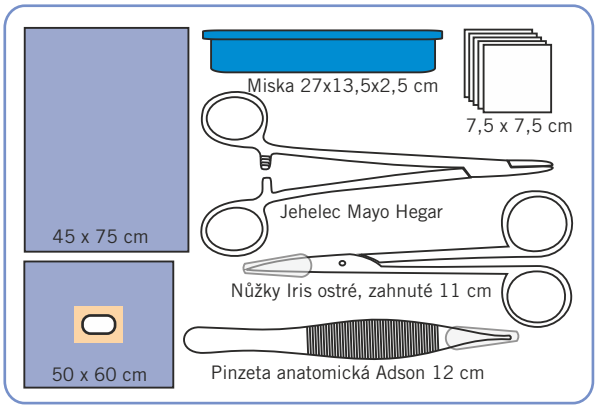

batist® MEDICAL

ZÁKROKOVÉ SETY OBSAHUJÍCÍ CHIRURGICKÉ NÁSTROJE

1230111357 SET NA CVC

OBSAH SETU:
1. Rouška dvouvrstvá 100 x 150 cm - 1 ks
2. Rouška SMS 100 x 120 cm - 1 ks
3. Plášť operační Standard XL - 1 ks
4. Kompresy z netkaného textilu 10 x 10 cm - 10 ks
5. Tampony stáčené z NT 25/26 cm, (Ć 40 mm) - 6 ks
6. Stříkačka 2 ml - 1 ks
7. Stříkačka 20 ml - 1 ks
8. Jehla černá 0,7 x 30, 22G - 1 ks
9. Jehla růžová 1,2 x 40, 18 G - 1 ks
10. Miska průhledná 120 ml - 2 ks
11. Pean rovný 14 cm (1230111467) - 1 ks
12. Skalpel jednorázový č. 11 - 1 ks
13. Nůžky Iris ostré 11 cm (1230111472) - 1 ks
14. Pinzeta chirurgická Treves 12,5 cm (1230111477) - 1 ks
15. Jehelec Mayo Hegar 15 cm (1230111466) - 1 ks
16. Rouška dvouvrstvá samolepící 75 x 90 cm se samolepícím otvorem 10 cm a nástřihem - 1 ks

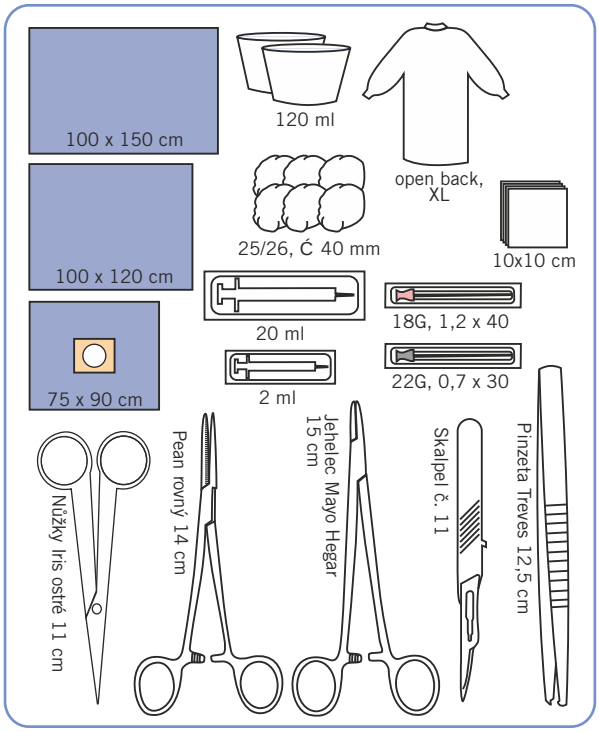

1230111362 SET NA ŠITÍ

OBSAH SETU:
1. Miska emitní ledvinka 700 ml - 1 ks
2. Miska 250 ml - 1 ks
3. Tampony stáčené z NT 30/30 cm, kulaté (Ć 50 mm) - 5 ks
4. Obálka na nářadí 13 x 8 cm - 1 ks
5. Jehelec Mayo Hegar 14 cm (1230111397) - 1 ks
6. Pinzeta chirurgická Adson 12 cm (1230111398) - 1 ks
7. Nůžky Mayo zahnuté 14 cm (1230111475) - 1 ks
8. Kleště na tampony 19 cm - 1 ks

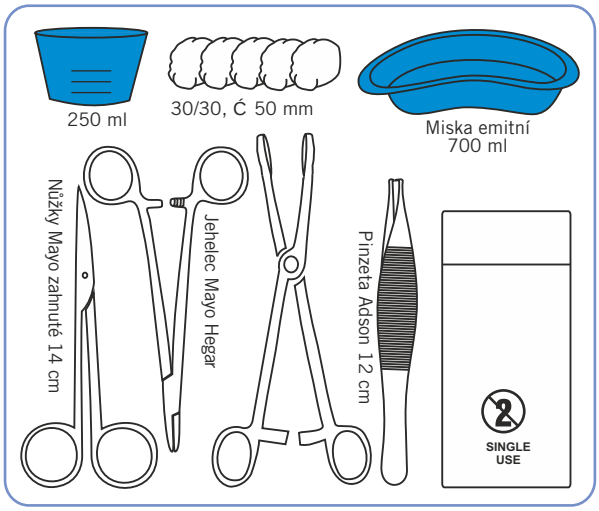

1230111363 SET NA MYTÍ A OŠETŘENÍ

OBSAH SETU:
1. Miska emitní ledvinka 700 ml - 1 ks
2. Tampony stáčené z NT 30/30 cm, kulaté (Ć 50 mm) - 5 ks
3. Obálka na nástroje 15 x 5 cm - 1 ks
4. Pinzeta chirurgická Adson 12 cm (1230111398) - 1 ks
5. Kleště na tampony 19 cm - 1 ks

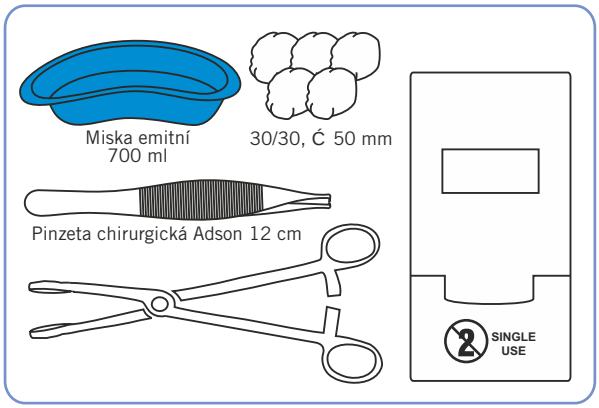

batist® MEDICAL

ZÁKROKOVÉ SETY OBSAHUJÍCÍ CHIRURGICKÉ NÁSTROJE

1230111384 SET UROLOGICKÝ PRT

OBSAH SETU:
1. Rouška dvouvrstvá 75 x 90 cm - 1 ks
2. Tampony stáčené z gázy 20 /19 cm - 4 ks
3. Kocher 13 cm - 1 ks
4. Stříkačka 2 ml - 1 ks
5. Stříkačka LuerLock 10 ml - 1 ks
6. Jehla černá 0,7 x 30, 22G - 2 ks
7. Rouška třívrstvá 45 x 65 cm s otvorem 8 cm - 1 ks

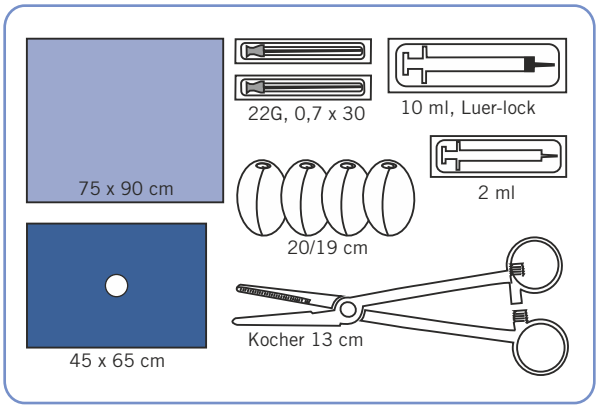

1230111389 SET NA MYTÍ A DEZINFEKCI

OBSAH SETU:
1. Miska emitní ledvinka 700 ml - 1 ks
2. Rouška Hospidrape 75 x 90 cm - 1 ks
3. Pinzeta anatomická Adson 12 cm (1230111395) - 1 ks
4. Tampony stáčené z NT 30/30 cm, kulaté (Ć 50 mm) - 5 ks
5. Obálka na nástroje 13 x 8 cm - 1 ks
6. Kleště Halstead Mosquito 13 cm (1230111396) - 1 ks

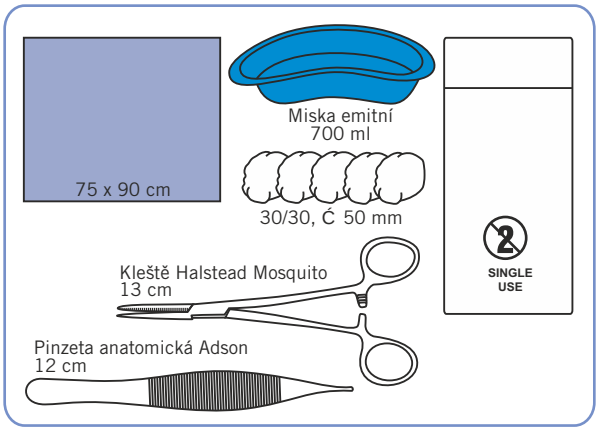

1230111390 SET NA ŠITÍ

OBSAH SETU:
1. Miska 250 ml - 1 ks
2. Miska emitní ledvinka 700 ml - 1 ks
3. Rouška Hopidrape 75 x 90 cm - 1 ks
4. Obálka na nástroje 13 x 8 cm - 1 ks
5. Pinzeta chirurgická Adson 12 cm (1230111398) - 1 ks
6. Tampony stáčené z NT, kulaté (Ć 50 mm) - 5 ks
7. Jehelec Mayo Hegar 14 cm (1230111397) - 1 ks
8. Nůžky Iris 11 cm zahnuté ostré (1230111391) - 1 ks
9. Kleště Halstead Mosquito 13 cm (1230111396) - 1 ks
10. Krytí ostří nástrojů - 4 ks

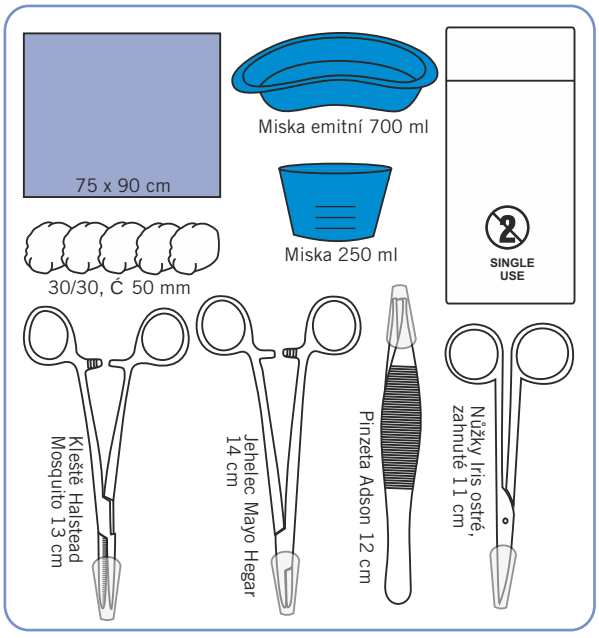

batist® MEDICAL

ZÁKROKOVÉ SETY OBSAHUJÍCÍ CHIRURGICKÉ NÁSTROJE

1230111399

SET NA ANESTEZII

OBSAH SETU:
1. Miska průhledná 1000 ml - 1 ks
2. Epidurální rouška 75 x 80 cm
   se samolepícím otvorem 6 x 15 cm - 1 ks
3. Pean rovný 14 cm (1230111467) - 1 ks
4. Tampony stáčené z netkaného textilu 30 x 30 cm - 5 ks
5. Rouška dvouvrstvá 50 x 60 cm - 1 ks

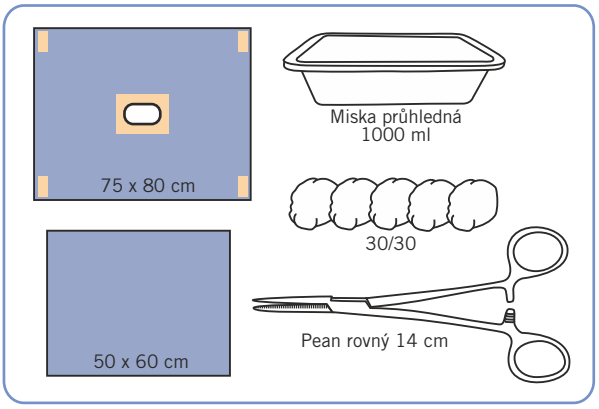

batist® MEDICAL

batist MEDICAL

BATIST Medical a.s.
Nerudova 309, 549 41 Červený Kostelec, Czech Republic
Tel: +491 413 311, e-mail: info-cz@batist.com
www.batist.com

NO. CZ02/2018-11

batist MEDICAL